防爆型電磁レリーズ

欧州規格　Explosion-Proof　ソリューション

GOLDMAN INC.

GL-80FR-24

GL-80FR-24はExplosion-Proof{防爆型}の欧州規格で防爆製品を必要とする環境に適合しています。
コンパクトで電気消費量（エネルギー）は少量です。
GL-80FR-24は電磁レリーズはステンレス製のハウジングを備えており、36Kgの保持力でドアを開放保持します。

	GL-80FR-24　防爆型電磁レリーズ
電圧	24VDC
モード	通電時施錠型
オペレーション	電磁メカニズム
解錠方式	磁力開放式
モニター出力	ボンドセンサー出力（標準装備） NC/COM
再施錠タイマー	N/A
施錠・吸着力	吸着保持力　36Kg
ハウジング	ステンレス製
アプリケーション	防爆環境下の防火戸、ロッカー等に取り付けが可能です。 また既存のキーパッド、各種リーダーとの連携、互換性があり、アクセス制御システムとの統合が可能です。 ※本体にはドア解除ボタンは付いていません。壁付け解除ボタンを必ずご使用ください。 (別売：AS-1148-JP)

GL-80FR-24

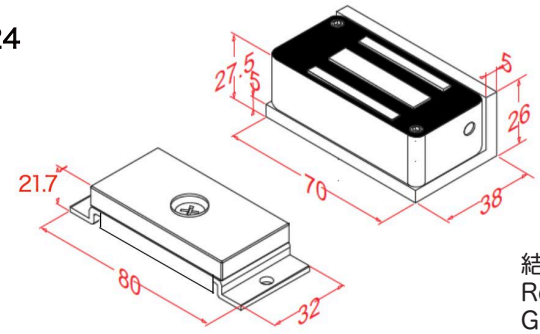

結線：電線の長さ：約1m
Red : (+),　Black : (-)
Green : COM,　White : N.O

製品保証
出荷日より1年間、通常のサービスで使用されている間、材料及び製造上の欠陥に対して保証されます。
弊社ポリシーは継続的な開発と改善です。従って、弊社は予告なしに仕様を変更する権利を留保します。

ゴールドマン株式会社
222-0033 横浜市港北区新横浜3-7-19 3F
☎：045-620-8010 FAX：045-620-8011 ✉：info@goldman-inc.jp WEB：www.goldman-inc.jp

防爆電氣設備
型式檢定合格證明書

申請人名稱	翔光工業股份有限公司		
申請人地址	新北市土城區中興路13號	電話	02-22671722
製造人名稱	翔光工業股份有限公司		
製造人地址	新北市土城區中興路13號	電話	02-22671722
型式檢定合格之 機械器具種類及型式	防水型磁力鎖 GL-80FR-1224		
防爆構造溫度等級符號	Ex mb Ⅱ T6 Gb Ex tb ⅢC T85℃ IP67 Db		
型式檢定合格字號	(ISTI)2023第07-00017號		
第一次發證日期	中華民國 112年 05月 08日		
展延發證日期	中華民國　　年　　月　　日		
有效期間	中華民國 112年 05月 08日 至 115年 05月 07日		

備註：1.報告編號：TR0302823001.001
2.例行試驗：IEC 60079-18：2014 介電強度試驗
3.環境溫度：-10℃~+55℃

1. 依據標準：	IEC 60079-0:2017 / CNS 3376-0:2014 IEC 60079-18:2014 / CNS 3376-18:2015 IEC 60079-31:2022 / CNS 15591-1:2012
2. 電氣規格：	120 mA/12 VDC；60 mA/24 VDC、訊號接點功率 0.25 A/12 VDC
3. 組成描述：	輔助架(AL6063-T5)、磁鐵、白鐵盒(SUS304)、矽鋼片(RM50)、 硬化劑(EPOXY)、黑膠(EPOXY)、線框、漆包線(UEW-Y)、 電源線(24 AWG)、吸附板(SAE1006)、橡膠(NBR)、 吸附板底座(AL6063-T5)、E型扣環、突波吸收器、磁簧、插梢
4. 圖面編號：	GL-80FR-1224、P-AP-GL-80F-PT-2、P-BA-GL-80F、P-BP-GL-80F、 P-EP-RM-50-28、P-EP-RM-50-28-H、P-RB-SM、P-SH-GL-80F-N、 S-SH-GL-80FR-N1
5. 使用條件：	1.應使用設備指定之電壓。 2.應依照使用說明書正確安裝，模鑄構造若有損壞應立即斷電並更換。
6. 同一型式：	

型式	使用電壓(VDC)	型式	使用電壓(VDC)
GL-80FR-24	24	GL-80F-24	24
GL-80FR-12	12	GL-80F-1224	12/24
GL-80F-12	12		

財團法人
產業安全技術中心

台中市南屯區工業區22路6號

勞動部
勞職授字第1100206031號認可